GummiBlatt

Blatt & Co. GmbH
Im Klauenfuß 16
74172 Neckarsulm
Tel: 07132 9761 0
Fax: 07132 5886
Mail: info@gummi-blatt.de

EFFBE

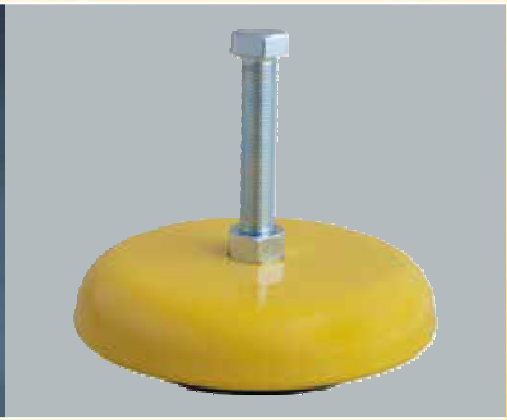

LEVELMOUNT 2016

PREISLISTE

Preisliste EFFBE Levelmount

Stand 01/2016

Konditionen

Mindestbestellwert: EUR 50,–

Mengenrabatt:

Bestellwert ab EUR 1.250,– ./. 10 % Mengenrabatt
ab EUR 2.000,– ./. 15 % Mengenrabatt
ab EUR 3.000,– ./. 20 % Mengenrabatt

Die Preise gelten zuzügl. der gesetzlichen Mehrwertsteuer. Zahlungsbedingungen: 10 Tage – 2 %, 30 Tage – netto.
Der Versand erfolgt bei günstigster Versandart frei Haus in Standardverpackung. Diese Preisliste ist gültig für die Bundesrepublik Deutschland.
Die Maßangaben stellen keine verbindliche Produktbeschreibung dar. Es gelten unsere bekannten Geschäftsbedingungen.

Typenreihe LM					
D	H	L	g	Typ	EUR/Stck.
80	25	80	M10	LM 1-11	20,60
120	32	90	M12	LM 3-33	39,50
160	35	100	M16 x 1,5	LM 5-55	58,50
185	39	120	M20 x 1,5	LM 6-66	105,80
241	54	140	M24 x 1,5	LM 7-77	174,70
D	H	L	g	Typ*	EUR/Stck.
40	15	30	M5	LM 0-xx	12,90
80	30	80	M10	LM 1-xx	24,00
120	37	90	M12	LM 3-xx	44,40
160	41	100	M16 x 1,5	LM 5-xx	63,70
185	45	120	M20 x 1,5	LM 6-xx	114,60
241	60	140	M24 x 1,5	LM 7-xx	189,90
D	H	L	g	Sonderausführung VA Typ*	EUR/Stck.
Außenkappe und Schraube in Edelstahl				LM 1-11	26,60
				LM 3-33	54,80
				LM 5-55	102,30
				LM 1-xx	30,40
				LM 3-xx	59,80
				LM 5-xx	107,70

Typenreihe LM-BA							
H	hp	l	le	bp	d	Typ*	EUR/Stck.
33,5	3,5	83	–	83	–	LM 1-xx BA	36,00
47	10	158	140	90	13	LM 3-xx BA	74,80
51	10	220	190	114	16	LM 5-xx BA	101,20
55	10	245	215	150	20	LM 6-xx BA	152,30
75	15	300	265	197	20	LM 7-xx BA	275,70

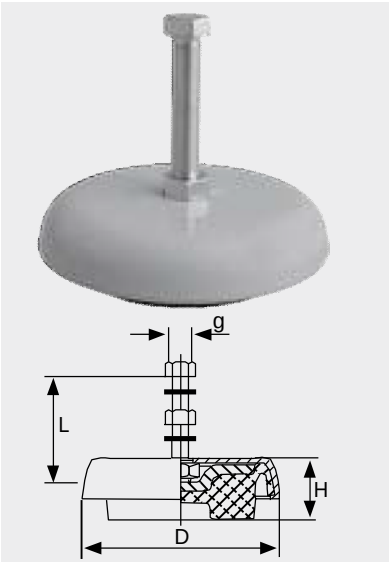

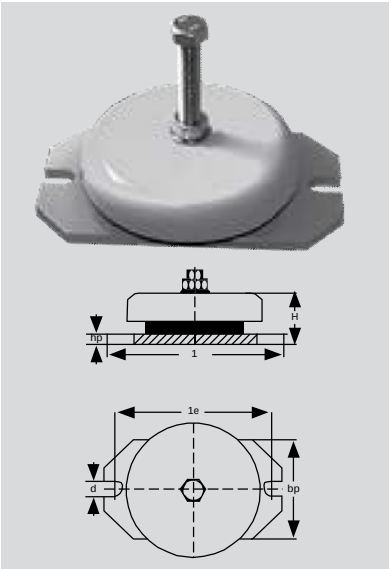

SCHWERLASTELEMENTE

Typenreihe LM 8				
D	H	L	g	Typ*
315	70	160	M 30 x 2	LM 8-xxx
315	100	160	M 30 x 2	LM 8-xx1

Staffelpreise (kein Mengenrabatt)			
EUR / Stück	ab 8 Stück	ab 12 Stück	ab 24 Stück
371,60	355,70	341,60	331,60
430,90	417,50	400,30	388,60

* -xx genaue Typenbezeichnung siehe Prospekt.

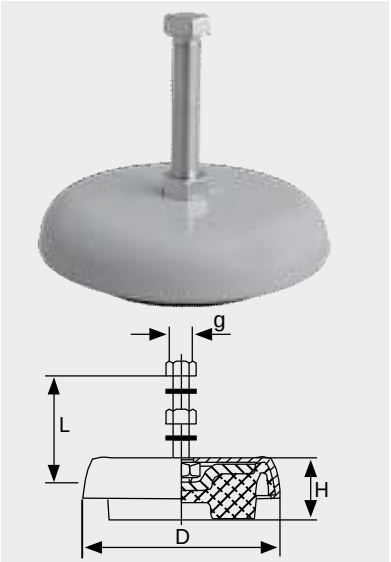

D	H	M	NI	Typenreihe LE	EUR/Stck.
124	47	M12	24	LE 120	41,00
166	59	M16x1,5	30	LE 160	48,00
193	62	M20x1,5	30	LE 190	89,00

Schrauben* (Nettopreise)		
Artikelnr.	Schraubengröße	EUR/Stck.
FB68027420	M12x120mm	2,50
FB68027421	M16x1,5x120mm	5,20
FB68026276	M20x1,5x140mm	8,50

*inkl. Mutter und U-Scheiben

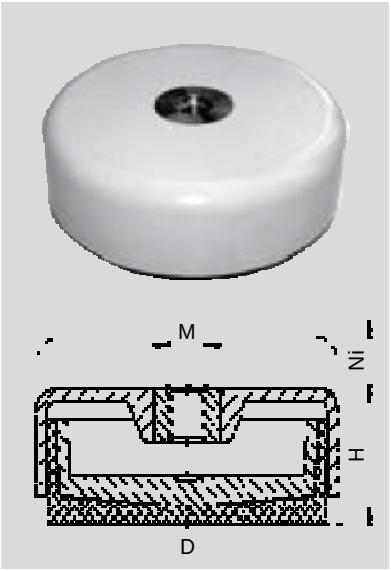

MASCHINENLAGERUNGEN

Typenreihe SLM	Staffelpreise (kein Mengenrabatt)	
Typ	1 –11 Stück	ab 12 Stück
SLM1	77,40	71,00
SLM3	95,60	87,50
SLM6	112,70	103,30
SLM12	154,80	141,90
SLM24	248,10	226,90
SLM48	352,40	–
SLM96	897,50	–
SLM192	1177,40	–

mit Dämpfung, zzgl. / Element	EUR / Stück netto
SLM 24 - D1	105,60
SLM 48 - D1	105,60
SLM 96 - D2	211,10
SLM192 - D4	422,10

Mechanisch-pneumatische Niveauregulierung nur auf Anfrage.

MONTAGEPLATTEN FÜR LUFTLAGERUNGSELEMENT

Typ SLM	EDV-Nr.	DP	dp	tp	kg	EUR/Stck. netto
1	FB66026616S	75	11	6	0,2	8,80
3	FB66026617S	105	13	8	0,5	13,20
6	FB66026618S	130	13	8	0,8	17,80
12	FB66026619S	175	13	10	1,9	24,40
24	FB66026620S	250	17	10	3,8	34,60
48	FB66026621S	340	17	12	8,5	52,50
72	FB66026622S	380	26	15	13,2	70,70
96	FB66026623S	470	26	15	20,2	104,90
144	FB66026624S	550	26	15	27,7	127,20
192	FB66026625S	610	26	15	34,1	167,00

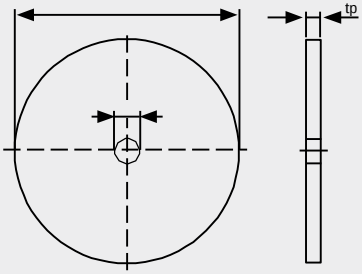

ISOLIERPLATTEN

Baureihe HPRSF		D	D1	D2	H	W	Belastung	EUR/Stck.
HPRSF	80	80	45	25	17	120°	8,5 kN	10,00
HPRSFE	80							22,20
HPRSF	100	100	50	30	19	120°	20,0 kN	12,80
HPRSFE	100							30,00
HPRSF	125	125	60	35	19	120°	30,0 kN	17,20
HPRSFE	125							36,70

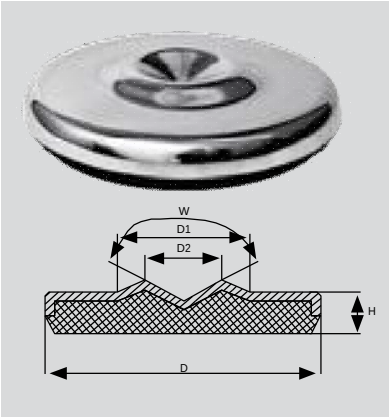

Baureihe HPRSF-G	Ø	H1	H2	H	Spindel	SW	Belastung	EUR/Stck.
HPRSF-G 80 M20x100	80	17	45	145	M20x100	30	8,5 kN	14,50
HPRSFE-G 80 M20x100	80							26,50
HPRSF-G 100 M20x100	100	19	47	147	M20x100	30	20,0 kN	16,70
HPRSFE-G 100 M20x100	100							34,90
HPRSF-G 125 M20x100	125	19	47	147	M20x100	30	30,0 kN	22,20
HPRSFE-G 125 M20x100	125							41,50

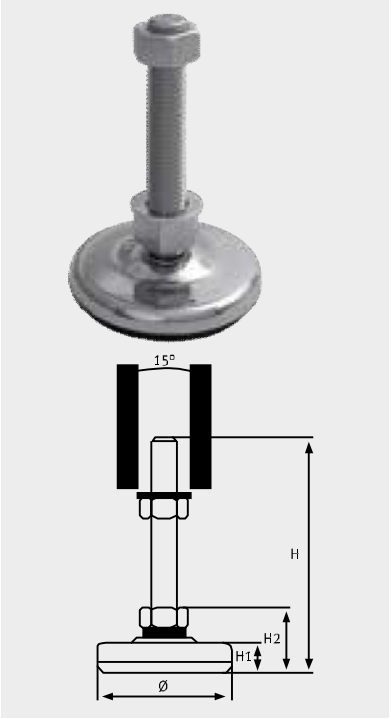

E = Edelstahl-Ausführung

Lieferumfang: 2 Muttern und 2 U-Scheiben. Auf Anfrage andere Gewindegrößen und -längen möglich.

ISOLIERPLATTEN

A	A	Ød	Typ HPS	EUR/Stck.
50	50	13	HPS 5	15,90
70	70	13	HPS 7	23,80
100	100	17	HPS 10	37,80
120	120	17	HPS 12	46,90
150	150	17	HPS 15	62,00
200	200	21	HPS 20	103,50
250	250	21	HPS 25	155,40

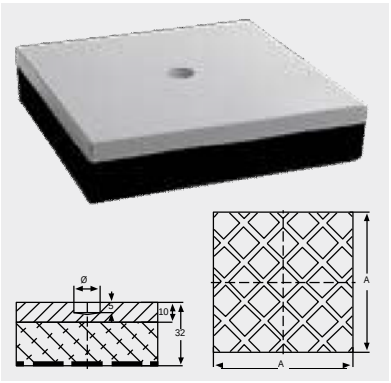

B	B	H	Typ EPA	EUR/Stck.
70	70	13	EPA 7	11,50
100	100	13	EPA 10	15,90
250	250	25	EP25*)	76,60

*ohne Abbildung; Platte einseitig glatt, ohne Anschlag.

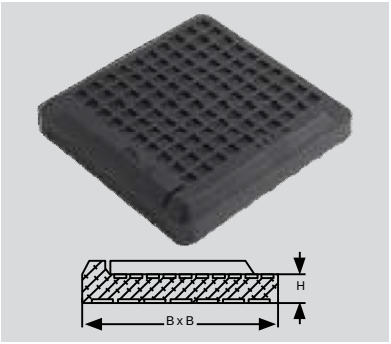

A	A	–	Typ RPV	EUR/Stck.
450	450	–	RPV 45	47,80
225	225	–	RPV 22	19,50

MASCHINENLAGERUNGEN TYPENREIHE KE

A	B	Ho+Belag	TypKE	EUR/Stck.
105	55	36	KE 5 - 0/0	Preis auf Anfrage
		46	KE 5 - 5/5	Preis auf Anfrage
115	115	40	KE 10 C* - 0/0	43,70
		50	KE 10 C* - 5/5	50,40
150	150	47	KE 20 - 0/0	116,30
		57	KE 20 - 5/5	132,70
200	200	47	KE 40 C* - 0/0	104,10
		57	KE 40 C* - 5/5	116,80
200	200	46	KE 40 - 0/0	132,00
		56	KE 40 - 5/5	145,50
250	220	69	KE 60 - 0/0	257,50
		79	KE 60 - 5/5	279,20

*C = Ausführung KE Cermalan
Weitere Belagstärken auf Anfrage.

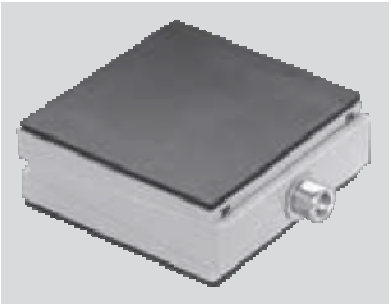

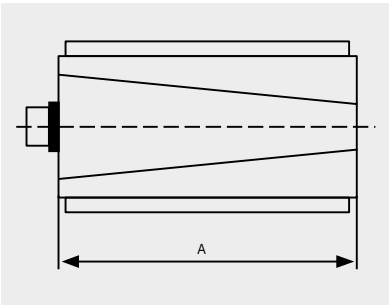

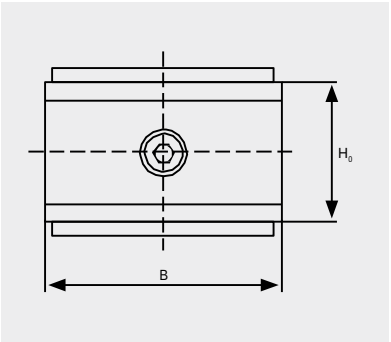

MASCHINENLAGERUNGEN TYPENREIHE CP

A	b	Höhe	TypCP	EUR/Stck.
60	49,5	28	C 1000	15,50
		28	C 1000 HDS	Preis auf Anfrage
77	61	28	C 1000 G	Preis auf Anfrage
		28	C 1000 G - HDS	Preis auf Anfrage
76	63,5	38	C 2000	26,00
		38	C 2000 HDS	Preis auf Anfrage
90	74	38	C 2000 G	Preis auf Anfrage
		38	C 2000 G-HDS	Preis auf Anfrage
133	108	63	C 4000	81,15
175	143	90	C 3000	Preis auf Anfrage

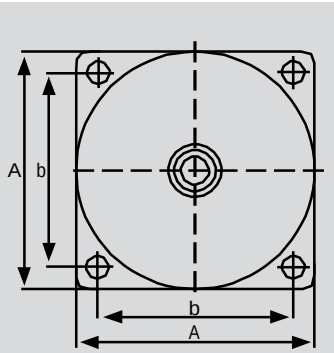

Blatt & Co. GmbH
Im Klauenfuß 16
74172 Neckarsulm
Deutschland
Telefon: +49 7132 9761 0
Telefax: +49 7132 5886

Stand: 01/2016